Hanwell

ML4109-OD Datalogger

Série Pro ML4000RH/T

Température

Humidité

Enregistreur

Membre de la série **Hanwell Pro** ML4000RHT, l'enregistreur ML4109 utilisé en extérieur mesure avec haute précision température et humidité grâce à sa sonde EE07 et sa protection contre soleil et pluie.

Fonctionnalités

- ✓ Combine mesure de la température & de l'humidité relative
- ✓ Matériel de catégorie supérieure & sonde de haute précision
- ✓ Pile et socquet USB aisément accessibles
- ✓ Capacité mémoire d'enregistrement de 50.000 données par canal
- ✓ Jusqu'à 3 ans d'autonomie
- ✓ Conforme aux directives RoHS, EU & WEEE
- ✓ Marquage CE

Utilisation Typique

Données comparatives extérieures

Logiciel HanLog gratuit

Compatible avec Hanwell EMS

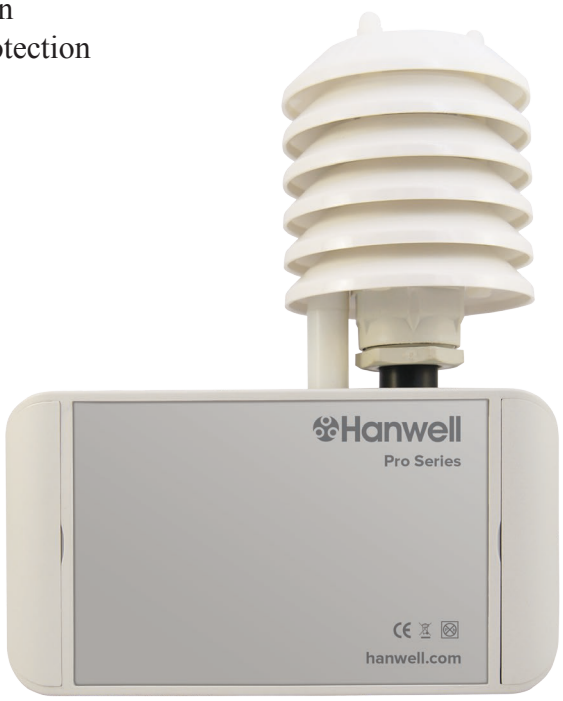

Code Produit: ML4109-OD

Spécifications techniques	
Dimensions (Boîtier)	150 x 88 x 50mm
Poids	485 grammes
Alimentation	1 x Pile 3.6V Lithium AA
Matériaux boîtier	ABS & PC
Capacité mémoire	50.000 données par canal (Efface les données les + anciennes si mém. pleine)
Précision horloge (enregistr.)	20 ppm à 25°C
Classe IP	IP65
Plage de mesure de l'appareil	-20°C à +60°C
Appareil opérationnel de/à	-20°C à +60°C dans un environnement non-condensable
Température stockage appareil	-40°C à +60°C
Résolution	0.1°C (T), 0.1% (HR)

Fonctions Enregistreur	
Mémoire	4MB Flash
Intervalles enregistr.	Programmables de 10 secondes à 24 heures
Capacité enregistr.	50.000 données par canal
Autonomie	Jusqu'à 3 ans (dépendant de la programmation effectuée)
Interface PC	Communication USB
Software requis	W200 – Logiciel HanLog 4.5+ W300 – Logiviel validé HanLog 4.5+ pour l' Industrie, Alimentation, Pharma & Hôpitaux

Accessoires	
Y119	Patte de fixation murale
88706	Pile Lithium AA
Y055	Câble USB

Ultimate peace of mind

MADE IN BRITAIN CE RoHS Codine s.a.

Distributeur officiel France et Belgique
7c av. Newton B1300 Wavre
+32 (0)10 22 62 67 - www.codine.be

Version 2 - EC190020

Disclaimer: The information contained herein is believed to be reliable. Hanwell Solutions Ltd. is not responsible for any incorrect or incomplete information on this datasheet and the information or product maybe changed without notice. Customers should obtain and verify the latest relevant information before placing orders for Hanwell products.

hanwell.com

Tel: +44 (0)1462 688070 | Email: sales@hanwell.com

Sonde fournie avec l'appareil

J223

Sonde Température	PT1000 (Tolérance classe A)
Température (plage opérationnelle)	-40°C à +80°C (limité à la plage opérationnelle appareil)
PrécisionTempérature	+/- 0.1°C à 20°C (voir graph. précision température)
Dérive à long terme	+/- 0.05°C par an
Sonde Humidité	Polymère Capacitif
Plage recommandée	0-100% HR non condensable
Précision	+/- 2% (0-90%) +/- 3% (90-100%)
Dépendance Température	<(0.025+0.0003xHR)[%HR/°C]

La variante J223 a une protection supplémentaire assurant une plus longue durée de vie et de meilleures performances de prise de mesure de la sonde HR en milieux corrosifs. La stabilité à long terme est ainsi renforcée particulièrement en milieux empoussiérés, secs ou huileux en empêchant les impédances parasites causées par des dépôts sur la surface active du capteur

Graph. précision Température sonde EE07

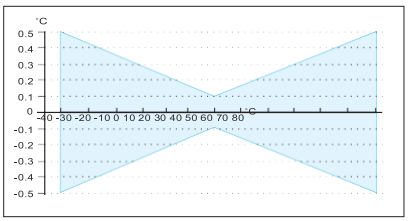

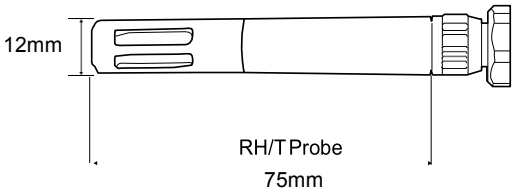

Protection Soleil et Pluie

T351-G18

Environment opérationnel	
Plage Température Opérationnelle/Stockage	-40°C à +80°C
Vitesse Max. vent	75 m/s (168mph)
Performance protection	
Efficacité protection *(Aug. température marge erreur dû au rayonnement solaire*	2.3°C/KW/m² à 1m/s typiquement
Aspects Méchaniques	
Diamètre	76mm
Matériaux protection	Nylon/polyamide, polycarbonate, ABS, aluminium, acier inoxydable
Hauteur totale	118mm
Poids	110gr

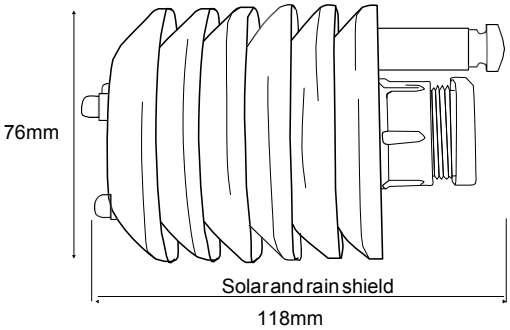

Disclaimer: The information contained herein is believed to be reliable. Hanwell Solutions Ltd. is not responsible for any incorrect or incomplete information on this datasheet and the information or product maybe changed without notice. Customers should obtain and verify the latest relevant information before placing orders for Hanwell products.

Distributeur officiel France et Belgique
7c av. Newton B1300 Wavre
+32 (0)10 22 62 67 - www.codine.be

hanwell.com

Tel: +44 (0)1462 688070 | Email: sales@hanwell.com